SCHWINN

Schwinn I.C.™ Pro20
Schwinn A.C.™ Sport
Schwinn A.C.™ Sport with Carbon Blue
Schwinn A.C.™ Performance Plus
Schwinn A.C.™ Performance Plus with Carbon Blue

Руководство пользователя

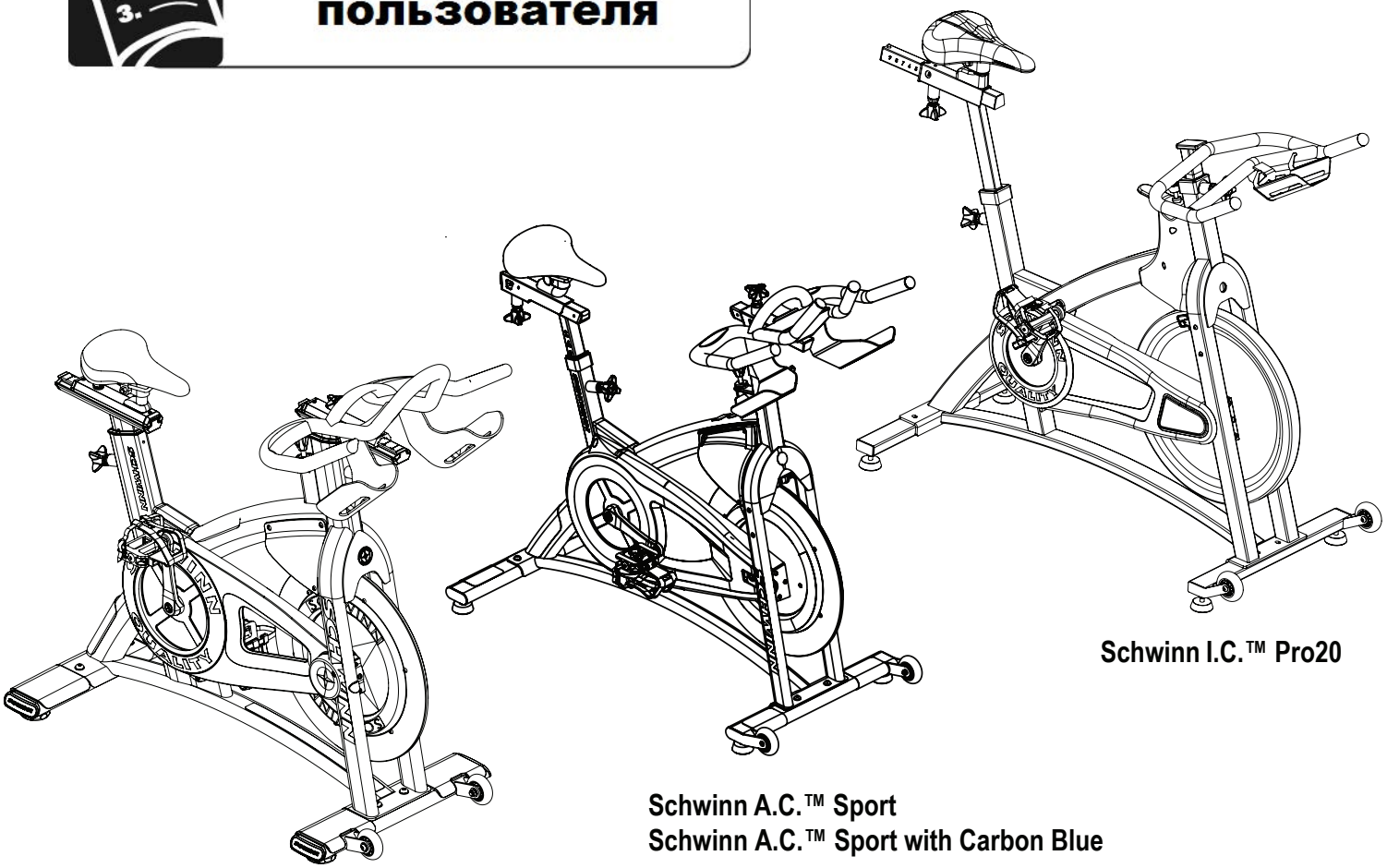

Schwinn I.C.™ Pro20

Schwinn A.C.™ Sport
Schwinn A.C.™ Sport with Carbon Blue

Schwinn A.C.™ Performance Plus
Schwinn A.C.™ Performance Plus with Carbon Blue

Оглавление

3 Важные инструкции по технике безопасности

5 Предупреждающие этикетки по технике безопасности и серийный номер

6 Функции

7 Технические характеристики

8 Начальная установка

8 Блокировка

10 Регулировка сиденья

11 Педальное управление

12 Аварийная остановка

13 Операция Smart Release™

14 Блокировка тренажера

15 Техническое обслуживание

17 Перемещение тренажера

18 Контактная информация

Важные инструкции по технике безопасности

Указывает на потенциально опасную ситуацию, способную привести к смерти или серьезной травме.

Перед началом использования соблюдайте приведенные ниже меры предосторожности:

Полностью прочтите и усвойте руководство. Сохраните руководство на будущее.

Прочтите все предупреждения, находящиеся на тренажере, и вникните в их суть. Если предупреждающие наклейки отклеятся, станут не читаемыми или сместятся, для их замены свяжитесь с местным торговым представителем.

- Детям нельзя разрешать пользоваться тренажером или приближаться к нему. Движущиеся детали и некоторые функции тренажера могут представлять опасность для детей.
- Перед тем как приступить к программе тренировок, проконсультируйтесь с врачом. Прекратите тренировку, если чувствуете боль или сдавливание в груди, если у вас развивается одышка или слабость. Перед повторным использованием тренажера проконсультируйтесь с врачом. Пользуйтесь значениями, подсчитанными или измеренными компьютером тренажера,исключительно для справки.
- Перед каждым использованием проверяйте тренажер на предмет повреждений электрического шнура, розетки питания, а также ослабления затяжки деталей и признаков износа. Следите за сиденьем, педалями и ручками. Для получения информации по ремонту обратитесь к местному торговому представителю.
- Максимальный вес пользователя: 350 фунтов (159 кг). Не следует использовать тренажер, если ваш вес превышает указанный.
- Не носите свободную одежду или ювелирные изделия. Данный тренажер содержит движущиеся детали.
- Установите и используйте данный тренажер на твердой, ровной, горизонтальной поверхности.
- Не спускайтесь с тренажера до полной остановки педалей. Используйте ручку регулировки сопротивления, чтобы замедлить педали и проконтролируйте остановку перед тем, как спуститься с тренажера.
- Не пользуйтесь тренажером на открытом воздухе или в сыром либо влажном месте.
- Свободное пространство должно составлять не менее 0,5 м (19,7дюймов) с каждой стороны тренажера. Это рекомендованное безопасное расстояние для обеспечения доступа к тренажеру и прохода вокруг него, а также схождения с него в аварийной ситуации. Не допускайте в эту зону посторонних во время использования тренажера
- Не перенапрягайтесь во время тренировки. Пользуйтесь тренажером так, как описано в настоящем руководстве.
- При размещении тренажера в студии или клубе, он может быть использован только в тех местах, где доступ и управление тренажером осуществляется под присмотром квалифицированного персонала. Степень освоения зависит от способности пользователя распознавать и предотвращать опасность для третьих лиц во время выполнения упражнений.

Инструкции по технике безопасности, предупреждения и меры предосторожности

Внимание: **Данное устройство не предназначено для использования лицами (включая детей) с ограниченными физическими, сенсорными или умственными способностями или отсутствием опыта и знаний, если только им не был предоставлен надзор или инструкция относительно использования прибора лицом, ответственным за их безопасность**

-Необходимо следить, чтобы дети не играли с данным тренажером.

Внимание:
Хранить в недоступном для детей месте

ПРЕДУПРЕДИТЕЛЬНЫЕ ЭТИКЕТКИ ПО ТЕХНИКЕ БЕЗОПАСНОСТИ И СЕРИЙНЫЙ НОМЕР

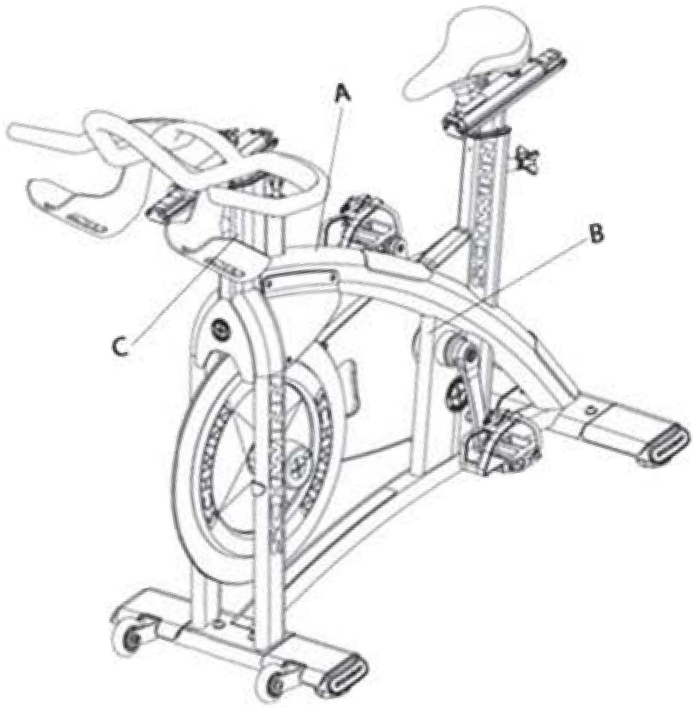

A ВНИМАНИЕ!

- При размещении дома заблокируйте тренажер когда он не используется.
- При размещении тренажера в студии или клубе, он может быть использован только в тех местах, где доступ и управление тренажером осуществляется под присмотром квалифицированного персонала
- Максимальный вес пользователя: 350 фунтов (159 кг).

B Обозначение серийного номера

Запишите серийный номер на странице «Контактная информация» в конце данного руководства.

C ВНИМАНИЕ!

- Детям нельзя разрешать приближаться к тренажеру
- Соблюдайте осторожность при работе данного тренажера иначе может быть получена серьезная травма .
- Перед использованием тренажера прочитайте все предупреждения и инструкции и пройдите инструктаж.
- Перед каждым использованием проверяйте тренажер на предмет повреждений электрического шнура, розетки питания, а также ослабления затяжки деталей и признаков износа.
- Если предупреждающие наклейки отклеятся, станут не читаемыми или сместятся, для их замены свяжитесь с местным торговым представителем.
- Держите части тела, волосы и одежду подальше от всех движущихся частей.
- Вращающиеся педали могут привести к травме.
- Данный тренажер не оснащен механизмом свободного хода.
- Скорость педалей должна снижаться постепенно.

ФУНКЦИИ

Schwinn A.C. Sport
Schwinn A.C. Sport with Carbon Blue

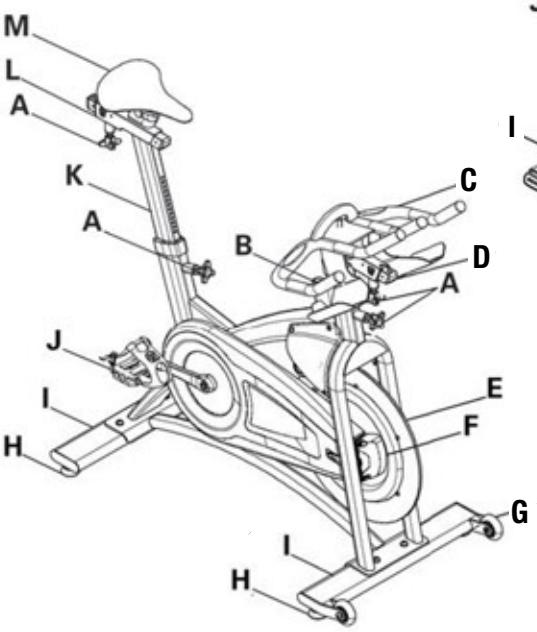

Schwinn A.C. Performance Plus
Schwinn A.C. Performance Plus with Carbon Blue

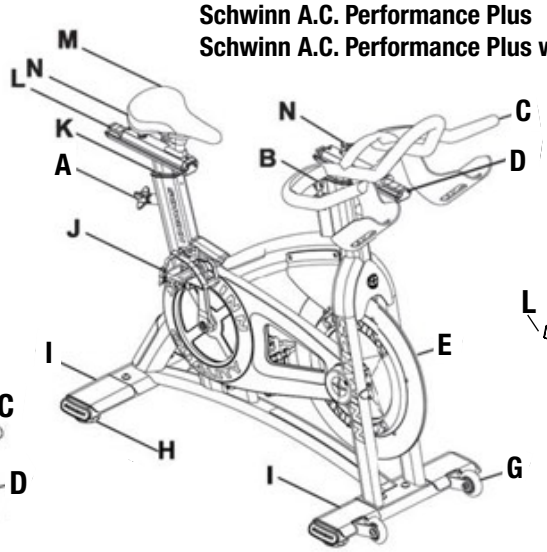

Schwinn I.C. Pro20

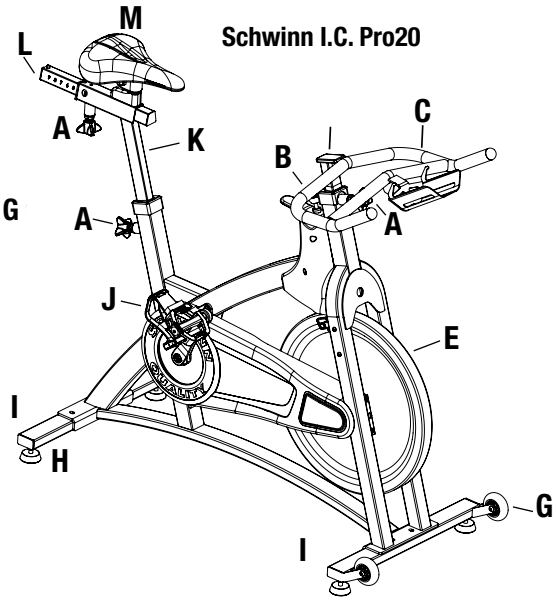

A	Блокировка	**B**	Ручка регулировки тормоза и аварийный тормоз	**C**	Руль
D	Ползунок руля	**E**	Маховик	**F**	Smart Release
G	Ходовое колесо	**H**	Регулируемая опора	**I**	Стабилизатор
J	Педаль	**K**	Седлодержатель	**L**	Направляющая сиденья
M	Сиденье	**N**	Регулятор натяжения ползунка		

Технические характеристики

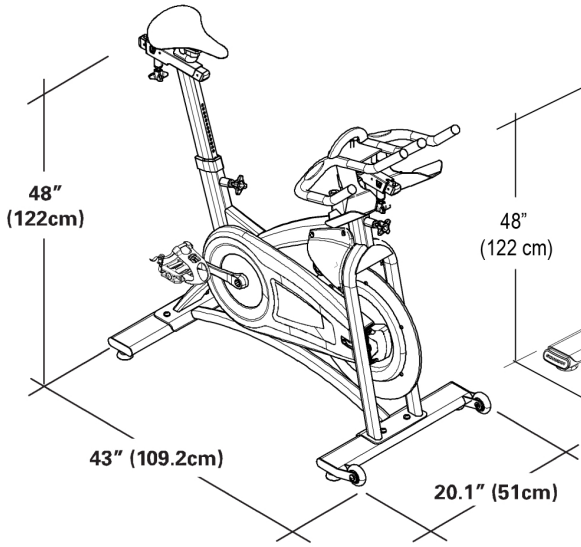

Schwinn A.C.™ Sport
Schwinn A.C.™ Sport with Carbon Blue

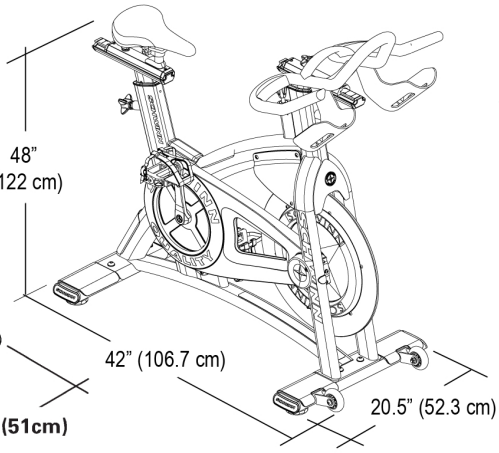

Schwinn A.C.™ Performance Plus

Schwinn A.C.™ Performance Plus with Carbon Blue

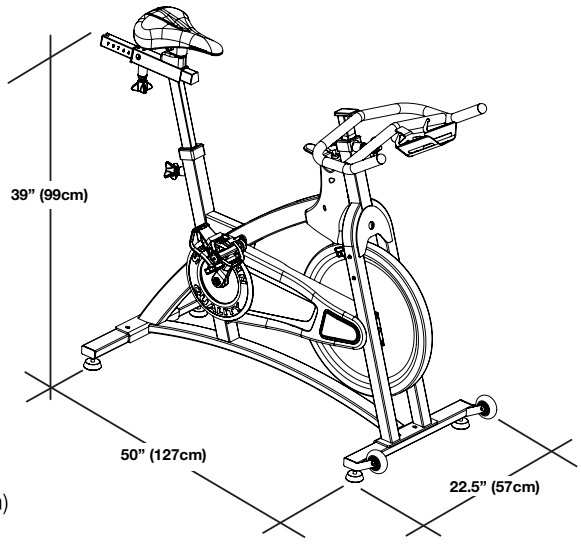

Schwinn I.C.™ Pro20

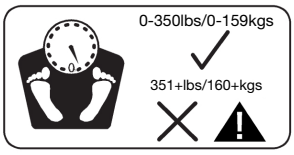

Schwinn A.C.™ Sport **Schwinn A.C.™ Sport** with Carbon Blue	**Schwinn A.C.™ Performance Plus** **Schwinn A.C.™ Performance Plus** with Carbon Blue	**Schwinn I.C.**™ Pro20
Вес в упаковке 129 фунтов (59 кг)	Вес в упаковке 118 фунтов (53,5 кг)	Вес в упаковке 123 фунтов (56 кг)
Вес в сборе 117 фунтов (53 кг)	Вес в сборе 106 фунтов (48,1 кг)	Вес в сборе 119 фунтов (54 кг)

Соответствие продукции

Данный продукт может быть защищен патентами США и иностранных государств, а также патентами, находящимися на рассмотрении.

Эксплуатация

Блокировка

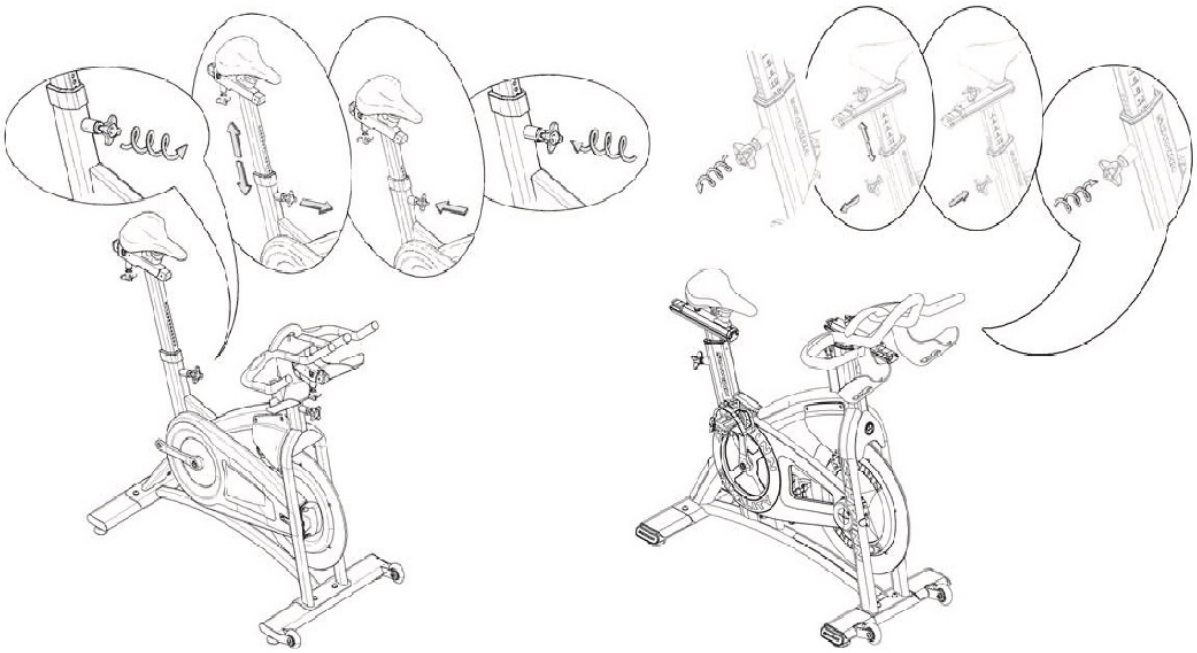

⚠ Не поднимайте сиденье или руль посты выше стоп-метки на трубе

Schwinn A.C.™ Sport
Schwinn A.C.™ Sport with Carbon Blue™
Schwinn I.C.™ **Pro20**

Schwinn A.C.™ Performance Plus
Schwinn A.C.™ Performance Plus with Carbon Blue™

Регулятор натяжения ползунка

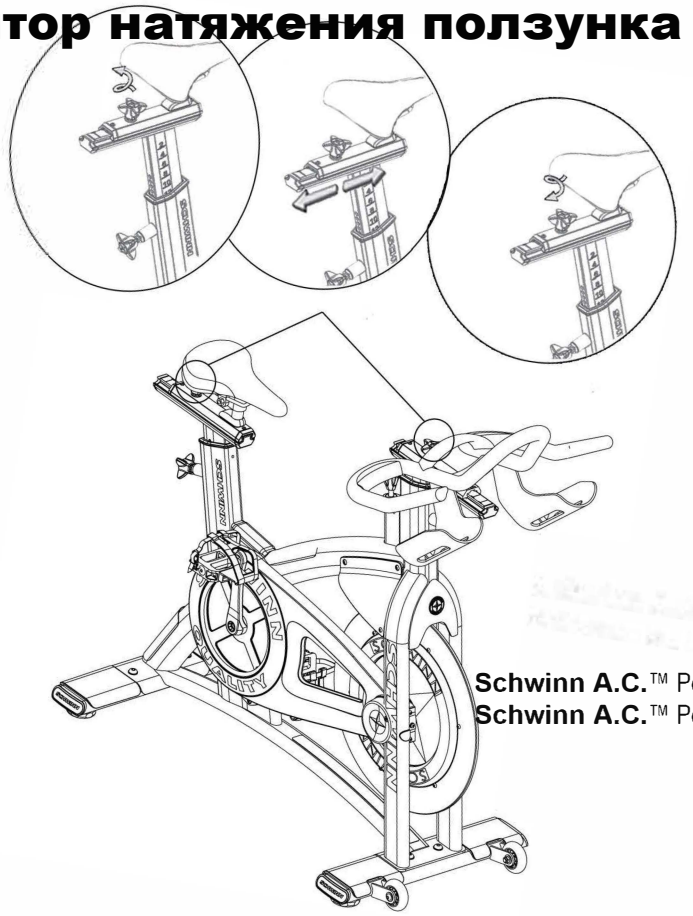

Schwinn A.C.™ Performance Plus
Schwinn A.C.™ Performance Plus with Carbon Blue

Регулировка сиденья

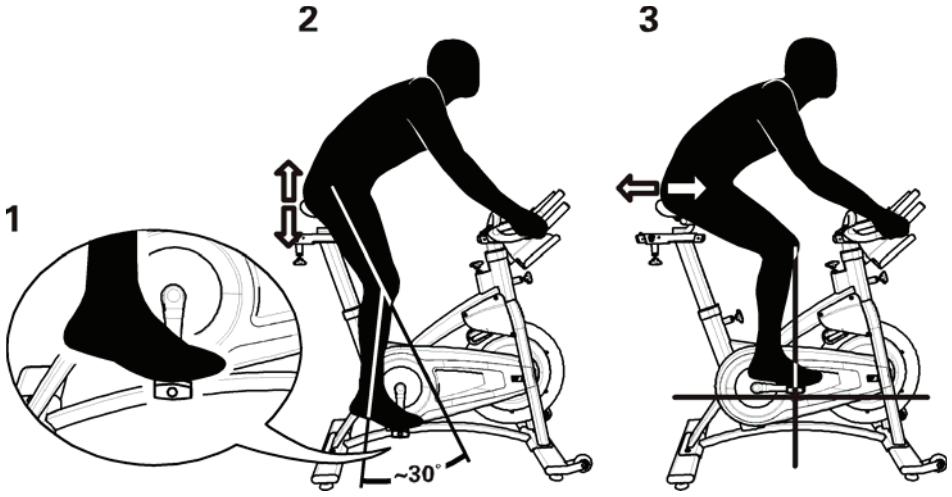

Не поднимайте сиденье выше стоп-метки на трубе.

Педальное управление

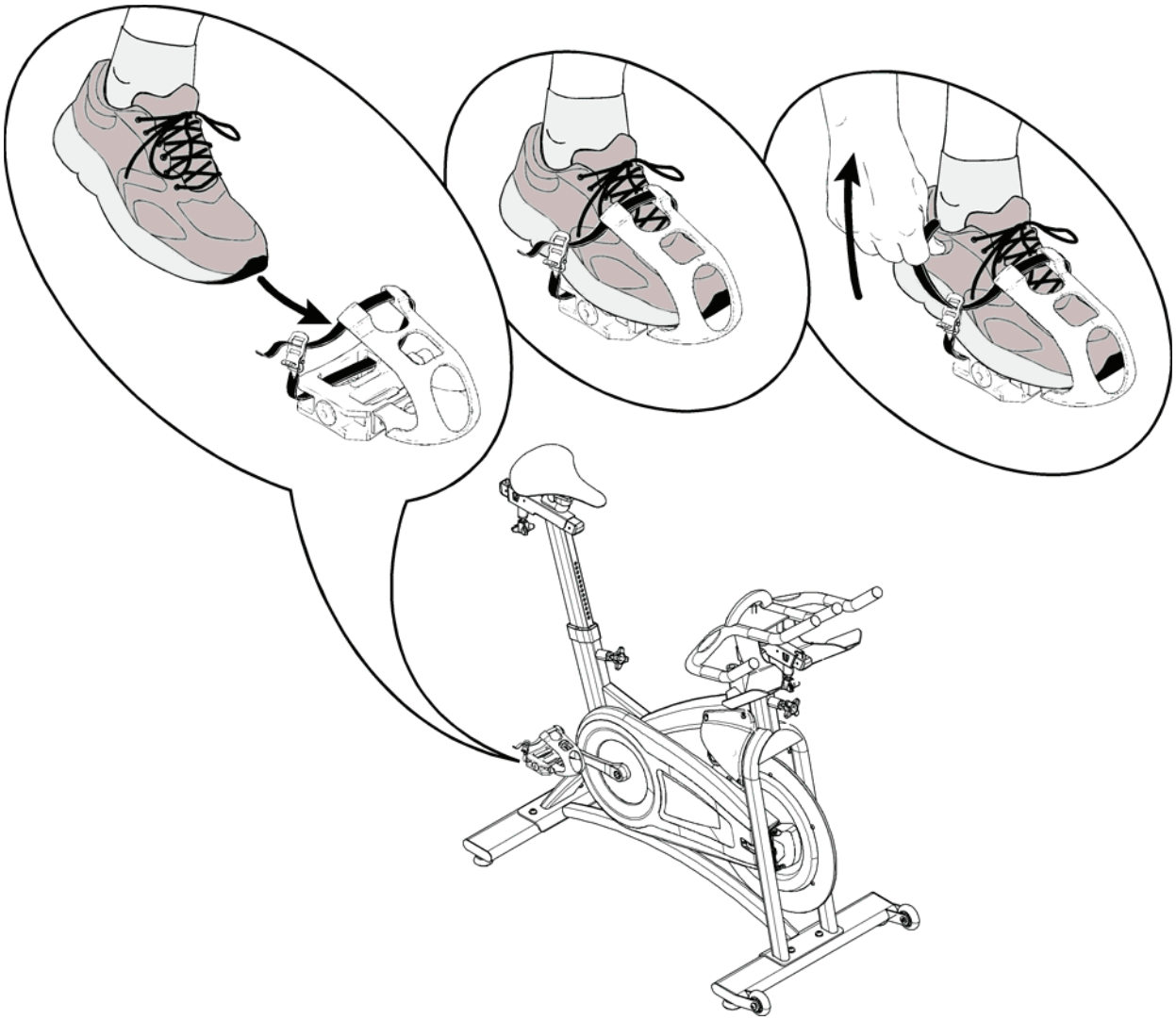

Полностью поставьте ноги на педали и убедитесь, что педальный ремешок удерживает их на месте.

Аварийная остановка

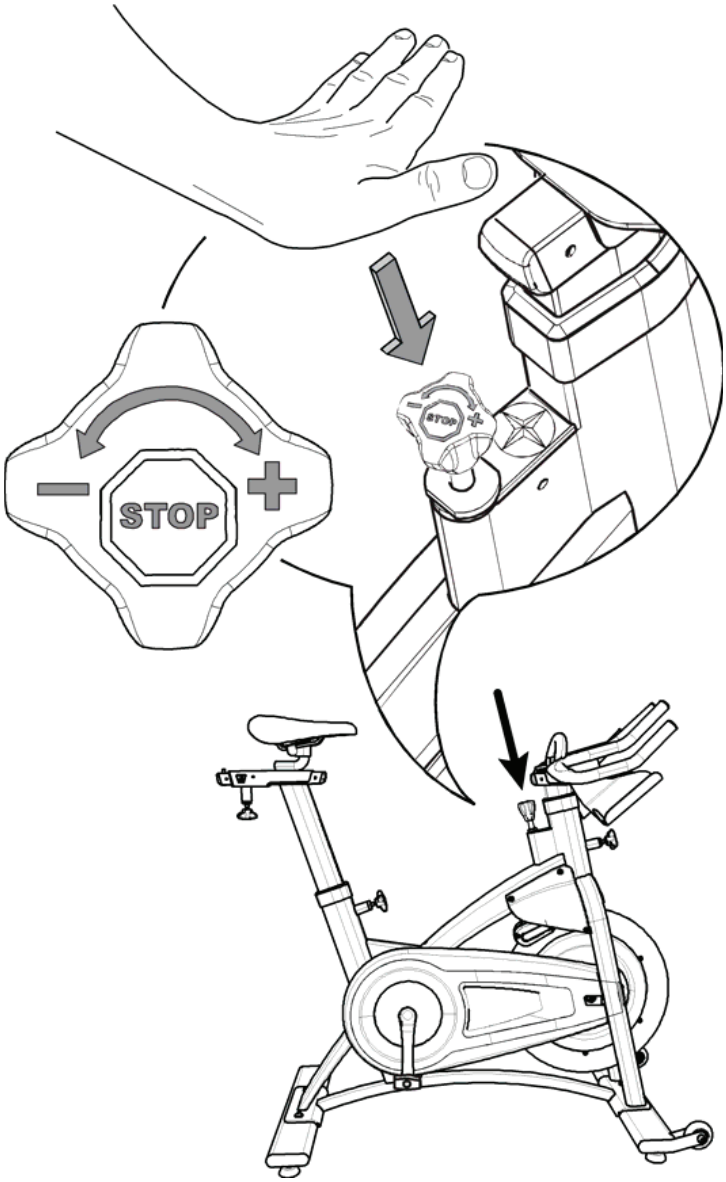

Schwinn A.C. Sport
Schwinn A.C. Sport with Carbon Blue
Schwinn A.C. Performance Plus
Schwinn A.C. Performance Plus with Carbon Blue

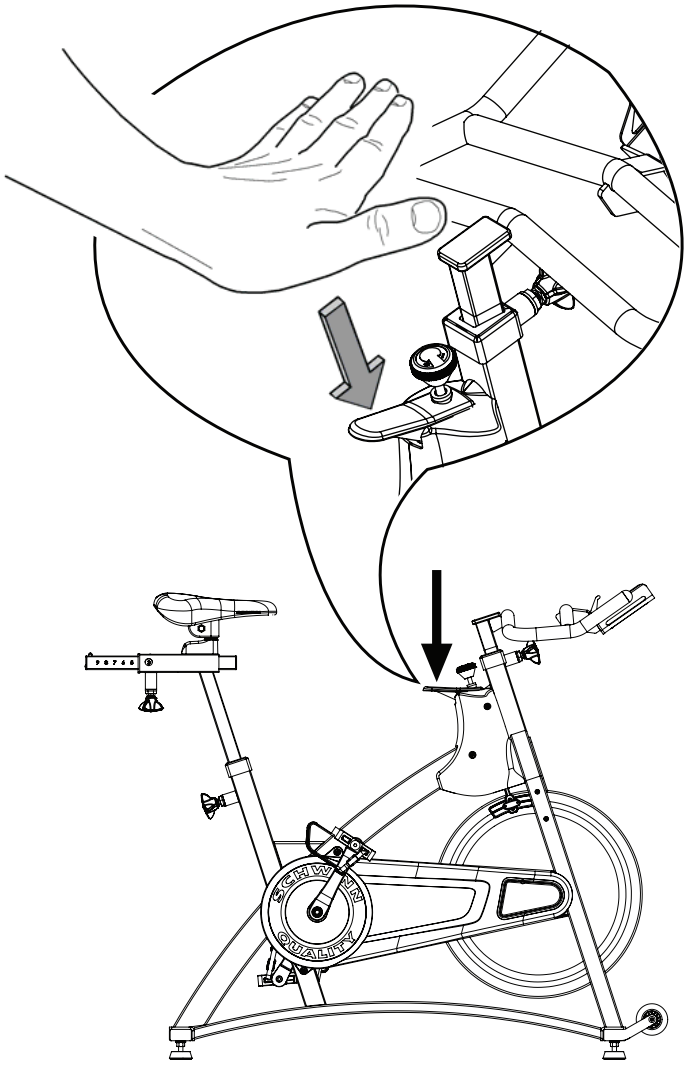

Schwinn I.C. Pro20

Операция Smart Release™
(Schwinn A.C™ Sport)

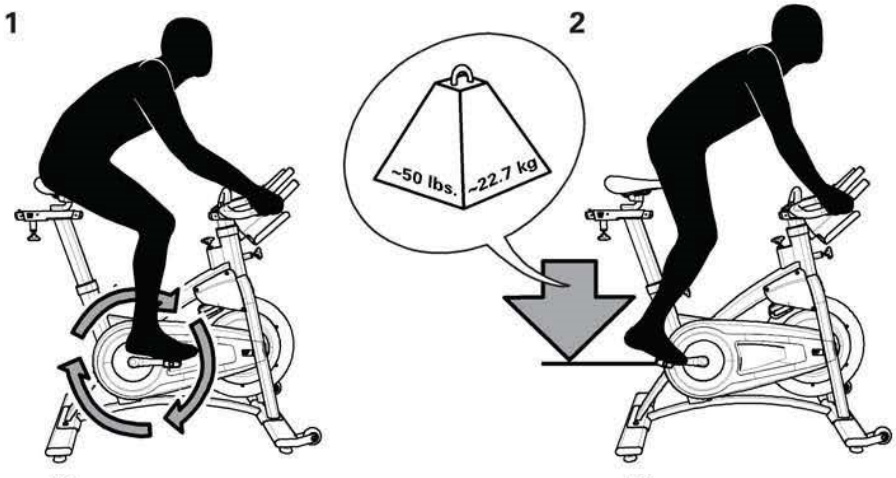

EN

Привод Smart ReleaseTM позволяет вам остановить независимое вращение маховика при движении педали, мгновенно нажимая на педали примерно на 50 фунтов (22,7 кг) против часовой стрелки.

В некоторых версиях данного тренажера имеется фиксированная система привода, которая не использует механизм свободного хода или механизм Smart Release™. Такие велосипеды не могут остановить педали независимо от маховика. Используйте тормозное сопротивление, чтобы остановить маховик и педали до полной остановки или используйте аварийный тормоз, чтобы быстро остановить педали в аварийной ситуации. Не спускайтесь велосипед до тех пор, пока педали не достигнут полной остановки.

Блокировка устройства

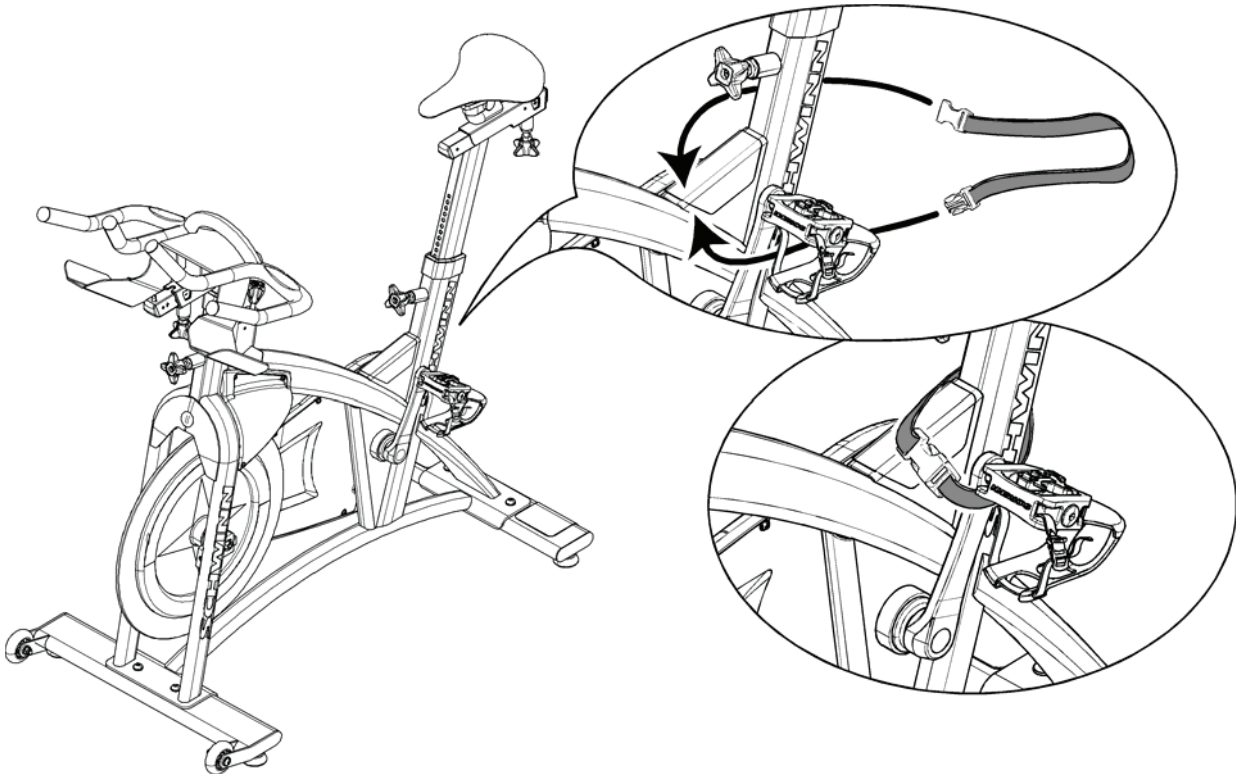

Если тренажер находится в домашней среде, заблокируйте машину, чтобы предотвратить несанкционированное использование третьими лицами, особенно детьми.

Техническое обслуживание

Оборудование должно регулярно проверяться на предмет повреждений и ремонта. Владелец несет ответственность за обеспечение регулярного технического обслуживания. Изношенные или поврежденные детали должны быть немедленно заменены или оборудование выведено из эксплуатации до произведения ремонта. Только компоненты, поставляемые изготовителем, могут использоваться для обслуживания и ремонта оборудования.

Ежедневно

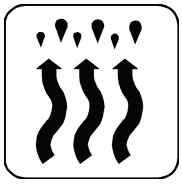

Дайте высохнуть

Еженедельно

Осматривайте

Ежемесячно

Подтягивайте

Очищайте/Протирайте

Смазывайте

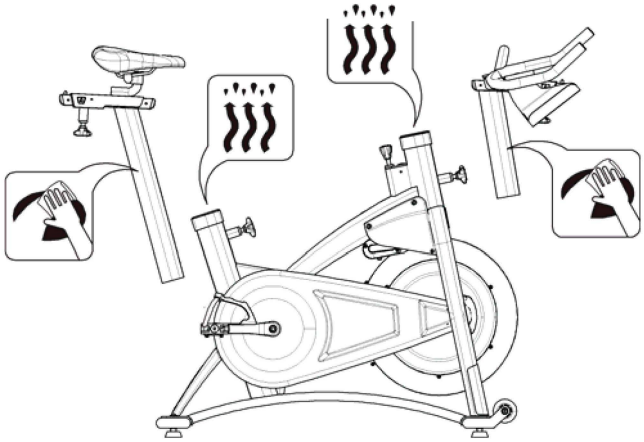

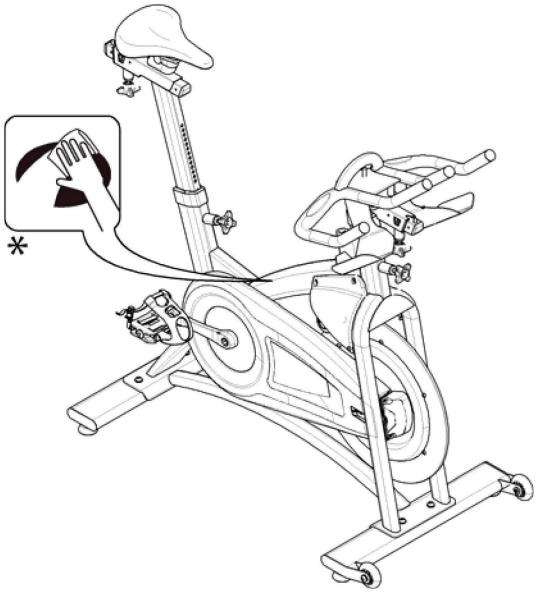

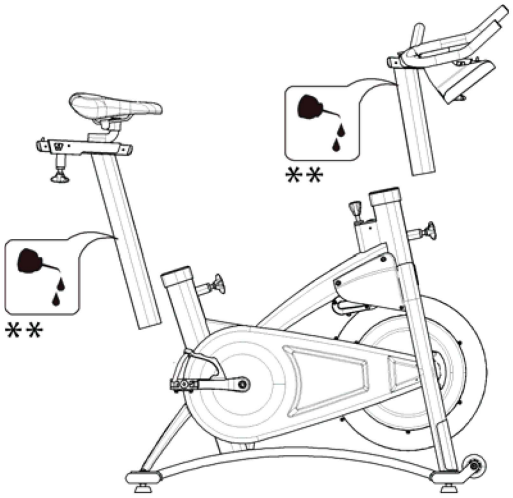

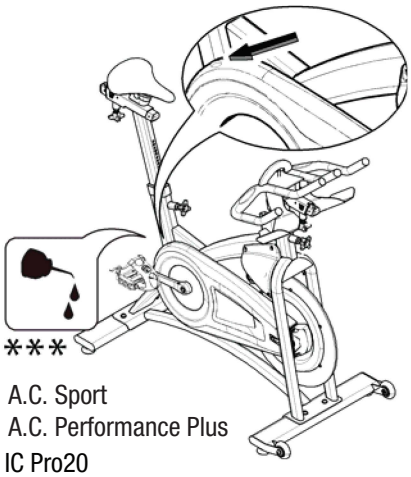

A.C. Sport
A.C. Performance Plus
IC Pro20

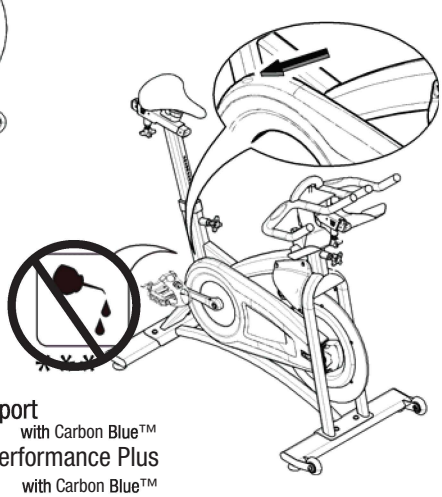

A.C. Sport
with Carbon Blue™
A.C. Performance Plus
with Carbon Blue™

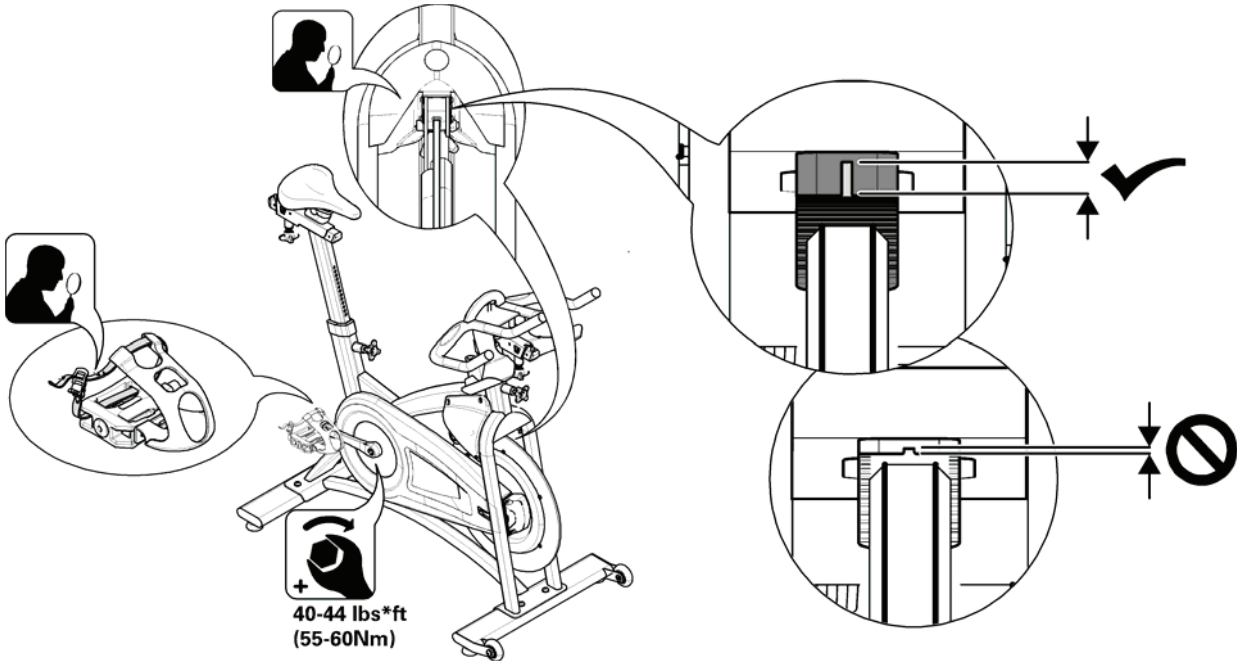

* Техническая полироль (73200), или мягкий, бытовой моющий продукт. Примечание: не используйте продукты на основе нефти.

** Schwinn Fit Tech (72016), или аналогичная силиконовая смазка.

*** TFL50 (Teflon^{R}) (19-1160), или аналогичная тефлоновая смазка.

⚠ Когда машина используется в клубной или студийной среде, педали необходимо заменять каждый год для обеспечения максимальной безопасности и производительности пользователя. Используйте только педали для замены, доступные от Schwinn^{R}. Другие марки педалей могут не быть предназначены для езды на велосипеде в помещении и могут вызвать опасность для пользователей и окружающих.

Перемещение тренажера

Контактная информация

Штаб-квартира компании

4400 NE 77th Avenue, Suite 300
Vancouver, WA 98662
Тел. (888) 678-2476
www.schwinnequipment.com

Гарантия - Северная Америка
Все гарантийные части и техническая поддержка предоставляются нашей службой технической поддержки.

Телефон: 1-888-678-2476, опция 1

Пожалуйста, сообщите серийный номер вашего тренажера и дату покупки, когда вы звоните. Используйте пустые строки в расположенных ниже полях, чтобы записать эту информацию. Чтобы найти серийный номер на вашем тренажере, см. страницу с Информацией о предупреждающих знаках безопасности.

Пожалуйста, запишите следующую информацию для дальнейшего использования:

Серийный номер
Дата покупки

Номер документа 030-0006 Rev C